Nikon with **WARRANTY**

NIKKOR

AF-S NIKKOR 24-70mm f/2.8E ED VR

Ru Руководство пользователя (с гарантийным талоном)
Ua Посібник користувача (з гарантійним формуляром)
Kk Қолданушы нұсқаулығы (кепілдік бар)
Gr Εγχειρίδιο οδηγιών χρήσης (με Εγγύηση)
Ro Manualul utilizatorului (cu garanție)
Tr Kullanım Kılavuzu (Garanti Belgesi ile)
Hu Használati útmutató (jótállási jeggyel)

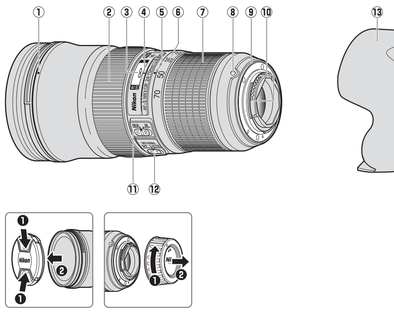

CE

Printed in Japan
5B5B01(7H)
7MA0207H-01

NIKON CORPORATION

Русский

Перед использованием данного изделия внимательно прочтите эти инструкции и руководство пользователя фотокамеры.

Примечание: При установке на цифровую зеркальную фотокамеру формата DX, такую как D7200 или D5500 этот объектив имеет угол зрения 61° – 22° 50′ и фокусное расстояние равное 36 – 105 мм (эквивалент формата 35 мм).

Для вашей безопасности

⚠ **ПРЕДУПРЕЖДЕНИЯ**

- ***Не разбирайте не не модифицируйте изделие***. В случае неисправности, ремонт изделия должен выполняться только квалифицированным специалистом. Если изделие разломилось в результате падения или другого несчастного случая, извлеките батареи внутренних деталей. Несоблюдение этих мер предосторожности может привести к поражению электрическим током или другой травме.
- ***Немедленно выключите фотокамеру в случае неисправности***. При появлении дыма или необычного запаха, исходящих из фотокамеры, немедленно отсоедините сетевой блок питания и извлеките батарею из фотокамеры, соблюдая осторожность, чтобы избежать ожогов. Продолжение работы может привести к пожару или травмам. После извлечения батареи отнесите изделие для проверки в официальный сервисный центр Nikon для проверки.
- ***Не допускайте попадания влаги на фотокамеру***. Не подвергайте изделие воздействию воды и не берите изделие мокрыми руками. Несоблюдение этой меры предосторожности может привести к возгоранию или поражению электрическим током.
- ***Не пользуйтесь устройством в присутствии горючего газа***. Использование данного оборудования на заправочных станциях или в присутствии пропана или другого горючего газа или пыли может привести к взрыву или пожару.
- ***Не смотрите на солнце через объектив или видоискатель фотокамеры***. Если смотреть на солнце или другой источник яркого света через объектив или видоискатель, то это может вызвать необратимое ухудшение зрения.

⚠ **МЕРЫ ПРЕДОСТОРОЖНОСТИ**

- ***Держите подальше от детей***. Несоблюдение этой меры предосторожности может привести к травме или неисправности изделия.
- ***Не фокусируйте солнечный свет через объектив***. Сфокусированный через объектив солнечный свет может привести к возгоранию. При съемке освещенных сцен объектов не допускайте попадания солнца в кадр; если объектив не будет использоваться в течение длительного времени, установите на место крышки объектива и храните их подальше от прямого солнечного света.
- ***Не перегревайте изделие***. Не оставляйте изделие в местах, подвергающихся воздействию очень высоких температур, например, в закрытом автомобиле или под прямыми солнечными лучами,или оберните изделие в полотенце или носовой платок или иным образом накройте изделие во время его использования. Несоблюдение этих мер предосторожности может привести к возгоранию или неисправности изделия.

■ Детали объектива

① Метка крепления бленды
② Кольцо фокуса
③ Индикатор расстояния фокусировки
④ Метка расстояния фокусировки
⑤ Метка фокусного расстояния
⑥ Шкала фокусного расстояния
⑦ Кольцо зумирования
⑧ Метка установки объектива
⑨ Резиновая прокладка крепления объектива
⑩ Контакты микропроцессора
⑪ Переключатель режима фокусировки
⑫ Переключатель подавления вибраций
⑬ бленда
⑭ Метка закрепления бленды
⑮ Кнопка разблокировки бленды
⑯ Метка установки бленды

■ Совместимость

Данный объектив можно использовать с фотокамерами серии D4, серии D3, D4, серии D810, серии D800, D750, D700, D610, D600, серии D300, D7200, D7100, D7000, D5500, D5300, D5200, D5100, D5000, D3300, D3200 и D3100. Для получения последней информации о совместимых фотокамерах см. наши последние каталоги или посетите веб-сайт Nikon для вашего региона.

■ Фокусировка

Поддерживаемые режимы фокусировки представлены в нижеследующей таблице (для получения дополнительной информации о режимах фокусировки см. руководство к фотокамере).

Режим фокусировки фотокамеры	Режим фокусировки объектива	
	M/A	M
AF	Автофокусирован ка с ручной донастройкой	Ручная фокусировка с электронным дальномером
MF	Ручная фокусировка с электронным дальномером	

M/A (Автофокусировка с ручной донастройкой)

Чтобы сфокусироваться, используя автофокусировку с ручной донастройкой (M/A):

1 Передвиньте переключатель режима фокусировки объектива на M/A.
2 Фокусировка.
При необходимости, автофокусировку можно переключить, повернув кольцо фокусировки объектива, в то время, как спусковая кнопка затвора нажата на половину (или, если фотокамера оснащена кнопкой **AF-ON**, пока нажата эта кнопка).
Чтобы сфокусироваться перефокусировку, нажмите спусковую кнопку затвора на половину или снова нажмите кнопку **AF-ON**.

■ Масштаб и глубина резко изображаемого пространства

Перед фокусировкой, поверните кольцо зумирования, чтобы настроить фокусное расстояние и навести кадр. Если фотокамера предлагает предварительный просмотр (затемняется), глубину резко изображаемого пространства можно просмотреть через видоискатель.

Примечание: *Имейте в виду, что индикатор расстояния фокусировки предназначен только для справки и может неточно отображать расстояние до объекта из-за глубины резко изображаемого пространства или других факторов и не отображать ∞, когда фотокамера фокусируется на отдаленном объекте.*

■ Диафрагма

Диафрагма регулируется с помощью элементов управления фотокамеры. Частота кадров при фотосъемке может уменьшиться при некоторых значениях диафрагмы.

■ Встроенные вспышки

Минимальные расстояния фокусировки, при которых можно использовать объектив со встроенными вспышками фотокамеры без виньетирования, представлены ниже.

Фотокамера	Фокусное расстояние	Используется в диапазоне*
Серия D810/серия D800/ D750/D700/D610/D600/D5500/ D5300/D5200/D5100/D5000/ D3300/D3200/D3100	50 мм	1,0 м или более
	70 мм	0,6 м или более
Серия D300/D7200/D7100/ D7000	35 мм	1,5 м или более
	50 мм	0,6 м или более
	70 мм	0,6 м или более

* Бленда не установлена.

«Виньетированием» называются тени, образующиеся там, где край объектива загораживает встроенную вспышку. Для получения последней информации о виньетировании с данным объективом см. руководство к фотокамере.

■ Подавление вибраций (VR)

Подавление вибраций (VR) уменьшает смазывание, вызываемое дрожанием фотокамеры, позволяя использовать выдержку, до 4,0 делений длиннее, чем это имело бы место в других случаях, увеличивая диапазон доступных значений выдержки. Результаты VR для выдержки измеряются в режиме NORMAL (ОБЫЧНОЕ) в соответствии со стандартами Camera and Imaging Products Association (ассоциации производителей фотокамер и устройств отображения) (CIPA); объективы формата FX измеряются с помощью цифровых фотокамер формата FX, объективы формата DX измеряются фотокамерами формата DX. Зум-объективы измеряются при максимальном увеличении.

Использование переключателя подавления вибраций

- **Выберите OFF** чтобы выключить подавление вибрацій.
- **Выберите NORMAL** для усиленного подавления вибраций при фотографировании неподвижных объектов. Подавление вибраций выполняется, когда спусковая кнопка затвора нажата наполовину.
- **Выберите ACTIVE**, чтобы уменьшить эффекты вибрации во время съемки из движущегося автомобиля и в других ситуациях, когда фотокамера активно перемещается. Подавление вибраций выполняется, когда спусковая кнопка затвора нажата наполовину.

■ Уход за объективом

- Объектив возвращается на максимальную диафрагму, когда он снимается с фотокамеры. Чтобы защитить внутреннюю часть объектива, храните его подальше от прямого солнечного света или закрывайте крышки объектива.
- Не поднимайте и не держите объектив или фотокамеру только за бленду.
- Содержите контакты микропроцессора в чистоте.
- Если резиновая прокладка крепления объектива повреждена, немедленно прекратите использование и отнесите объектив в официальный сервисный центр Nikon для ремонта.
- Используйте грушу для удаления с поверхности объектива пыли и ворсинок.
- Передние и задние элементы телеконвертора с фторсодержащим покрытием можно очистить, просто протерев их сухой тканью. Пятна и отпечатки пальцев можно удалить мягкой, чистой хлопчатобумажной тканью или салфеткой для чистки объектива; выполняйте чистку, начиная от центра, круговыми движениями к краям, соблюдая осторожность, чтобы не оставить разводов, и не касаясь пальцами стеклянной поверхности. Для удаления труднодуалляемых загрязнений осторожно протрите мягкой тканью, слегка смоченной в дистиллированной воде, этаноле или средстве для чистки объективов. Капле/брызные пятна на водо- и маслоотталкивающих элементах с фторсодержащим покрытием можно удалить сухой тканью.
- Никогда не используйте для очистки объектива органические растворители, такие как разбавитель для краски или бензин.
- Бленды или фильтры NC можно использовать для защиты переднего элемента объектива.
- Закройте переднюю и заднюю защитную крышку перед тем, как положить объектив в мягкий футляр.
- Если объектив не будет использоваться в течение продолжительного времени, храните его в прохладном, сухом месте, чтобы предотвратить появление плесени и ржавчины. Не храните под воздействием прямого солнечного света или вместе с нафталиновыми или камфорными шариками против моли.
- Храните объектив сухим. Ржавление внутреннего механизма может привести к непоправимому повреждению.
- Если оставить объектив в чрезвычайно жарком месте, это может привести к повреждению или деформации частей, сделанных из усиленного пластика.

■ Входящие в комплект принадлежности

- Передняя защелкивающаяся крышка объектива LC-82 диаметром 82 мм
- Задняя защитная крышка объектива LF-4
- Бленда с байонетным креплением HB-74
- Чехол для объектива CL-M3

■ Совместимые принадлежности

- 82 мм навинчивающиеся фильтры

Использование подавления вибраций: Примечания

- При использовании подавления вибраций нажмите спусковую кнопку затвора наполовину и перед тем, как нажать спусковую кнопку затвора полностью, дождитесь, пока изображение в видоискателе стабилизируется.
- Если подавление вибраций активно, изображение в видоискателе может смазаться после опускания затвора. Это не является неисправностью.
- Сдвиньте переключатель режима подавления вибраций в положение **NORMAL** для панорамных снимков. Когда фотокамера панорамирует, подавление вибраций применяется только вертикальной оси, которые не являются частью панорамирования (например, если фотокамера панорамируется по горизонтали, то подавление вибраций будет применяться только для вертикальных сотрясений), что значительно облегчает плавное панорамирование фотокамерой широкой дугой.
- Не выключайте фотокамеру и не снимайте объектив во время работы подавления вибраций. Если отсоединить объектив во время работы подавления вибраций, во время track объектив может дребезжать. Это не является неисправностью, для устранения дребезжания следует повторно подсоединить объектив и включить фотокамеру.
- Если фотокамера оборудована встроенной вспышкой, подавление вибраций будет заблокировано во время зарядки вспышки.
- Подавление вибраций **NORMAL** и **ACTIVE** может уменьшить смазывание, когда фотокамера установлена на штативе. Однако **OFF** может дать более хорошие результаты в некоторых случаях в зависимости от типа штатива и условий съемки.
- **NORMAL** и **ACTIVE** рекомендуются, если фотокамера установлена на монопод.

■ Бленда

Бленда защищает объектив и блокирует прямые лучи, которые могут стать причиной бликов и двоения изображения.

Установка бленды

Совместите метку крепления бленды (●) с меткой установки бленды (●), а затем поворачивайте бленду (❷) до тех пор, пока метка ● не будет совмещена с меткой закрепления бленды (—○).

Присоединяя или снимая бленду, удерживайте ее рядом со знаком ☞ и не затягивайте ее слишком туго. Если бленда неправильно прикреплена, это может вызвать виньетирование.

Бленду можно перехранивать и устанавливать на объектив только когда он не используется.

Снятие бленды

Нажмите кнопку разблокировки бленды (❶), поверните бленду в направлении, указанном стрелкой и снимите ее, как показано на рисунке (❷).

Nikon оставляет за собой право изменять технические характеристики оборудования, описанного в данном руководстве, в любое время и без предварительного предупреждения.

Українська

Перед використанням цього виробу уважно прочитайте цю інструкцію та посібник до фотокамери.

Примітка. У разі встановлення цифровій на дзеркальній фотокамері з одним об'єктивом формату DX, наприклад, D7200 або D5500, цей об'єктив має кут огляду 61° – 22° 50′ і фокусну відстань, еквівалентну 36 – 105 мм (у форматі 35 мм).

Правила безпеки

⚠ **ПОПЕРЕДЖЕННЯ**

- ***Не розбирайте та не змінюйте виріб***. У разі несправності ремонт виробу має виконувати лише кваліфікований технічний персонал. Якщо виріб розібється в результаті падіння або з іншої причини, не торкайтеся його внутрішніх деталей. Недотримання цих застережень може призвести до ураження електричним струмом або отримання інших травм.
- ***Негайно вимкніть фотокамеру у разі несправності***. Якщо помітите дим або відчуєте незвичний запах від обладнання, негайно вимкніть з мережі адаптер змінного струму та вийміть елемент живлення фотокамери. Будьте обережні, щоб уникнути опіків. Продовження роботи може призвести до пожежі або травмування. Після виймання елемента живлення віднесть обладнання до авторизованого сервісного центру Nikon на огляд.
- ***Бережіть виріб від вологи***. Не піддавайте виріб дії води та не торкайтеся його вологими руками. Недотримання цього застереження може призвести до пожежі або ураження електричним струмом.
- ***Не користуйтеся приладом за наявності легкозаймистого газу***. Експлуатація обладнання на заправних станціях, а також у присутності пропану чи іншого легкозаймистого газу або пилу може призвести до вибуху або пожежі.
- ***Не дивіться на сонце крізь об'єктив або видошукач фотокамери***. Якщо дивитися на сонце або інші джерела яскравого світла крізь об'єктив або видошукач, можна отримати незворотне ушкодження зору.

⚠ **ЗАСТЕРЕЖЕННЯ**

- ***Зберігайте виріб у місцях, недоступних для дітей***. Недотримання цього застереження може призвести до травмування або виходу виробу з ладу.
- ***Не фокусуйте сонячне проміння крізь об'єктив***. Сонячне проміння, сфокусоване об'єктивом, може спричинити загоряння. Під час зйомки об'єктів, освітлених ззаду, уникайте потрапляння сонця в кадр. Якщо об'єктив не буде використовуватись протягом тривалого часу, встановіть на місце кожпачки об'єктива та зберігайте його у вузлі, захищеному від прямого сонячного проміння.
- ***Не допускайте перегрівання виробу***. Не запишайте виріб у місцях, що зазнають дії дуже високих температур, наприклад, у закритому автомобілі під прямим сонячним промінням, або загорніть його в рушник чи носову хустку чи накрийте в інший спосіб під час використання. Недотримання цих застережень може призвести до пожежі або виходу виробу з ладу.

■ Будова об'єктива

① Мітка кріплення бленди
② Кільце фокусування
③ Індикатор дистанції фокусування
④ Мітка дистанції фокусування
⑤ Мітка фокусної відстані
⑥ Шкала фокусної відстані
⑦ Кільце масштабування
⑧ Мітка встановлення об'єктива
⑨ Гумова прокладка для кріплення об'єктива
⑩ Контакти процесора
⑪ Перемикач режиму фокусування
⑫ Перемикач зменшення вібрацій
⑬ Бленда об'єктива
⑭ Мітка блокування бленди
⑮ Кнопка розблокування бленди об'єктива
⑯ Мітка вирівнювання бленди

■ Сумісність

Цей об'єктив можна використовувати з фотокамерами серії D4, серії D3, D4, серії D810, серії D800, D750, D700, D610, D600, серії D300, D7200, D7100, D7000, D5500, D5300, D5200, D5100, D5000, D3300, D3200 та D3100. Щоб отримати оновлену інформацію про сумісні фотокамери, зверніться до останніх каталогів Nikon або відвідайте веб-сайт Nikon для вашого регіону.

■ Фокусування

Підтримуються режими фокусування, перелічені в наступній таблиці (інформацію про режими фокусування фотокамери дивіться в посібнику користувача).

Режим фокусування фотокамери	Режим фокусування об'єктива	
	M/A	M
AF	Автофокусування із пріоритетом ручного фокусування	Ручне фокусування з електронним далекоміром
MF	Ручне фокусування з електронним далекоміром	

M/A (автофокусування із пріоритетом ручного фокусування)

Щоб сфокусувати фотокамеру, використовуючи автофокусування з пріоритетом ручного фокусування (M/A):

1 Пересуньте перемикач режиму фокусування в положення M/A.
2 Сфокусуйте.
Якщо потрібно, можна наводити різкість за допомогою повороту кільця фокусування, коли кнопка спуску затвора натиснута наполовину (або якщо фотокамера обладнана кнопкою **AF-ON**, поки натиснута кнопка **AF-ON**). Щоб сфокуватися фотокамеру вдруге за допомогою автофокусування, натисніть кнопку спуску затвора наполовину або натисніть кнопку **AF-ON** ще раз.

■ Масштабування і глибина різкості

Перед фокусуванням прокрутіть кільце масштабування, щоб встановити фокусну відстань і сконтролювати знімок. Якщо фотокамера має функцію попереднього перегляду глибини різкості (зменшення діафрагми), глибину різкості також можна заздалегідь переглянути у видошукачі.

Примітка. *Зауважте, що індикатор дистанції фокусування слугує лише як орієнтир і може неточно відображати відстань до об'єкта. Через глибину різкості, що зображається, він може не відображати позначку ∞, коли фотокамеру сфокусовано на віддаленому об'єкті.*

■ Діафрагма

Діафрагмою налаштовується за допомогою елементів керування фотокамери. Частота кадрів може зменшитися за деяких значень діафрагми.

■ Вбудовані спалахи

Мінімальні дистанції фокусування, на яких об'єктив можна використовувати із вбудованим спалахом фотокамери без віньетування, наведено нижче.

Модель фотокамери	Фокусна відстань	Робочий діапазон*
Серія D810/серія D800/ D750/D700/D610/D600/ D5500/D5300/D5200/ D5100/D5000/D3300/ D3200/D3100	50 мм	1,0 м або більше
	70 мм	0,6 м або більше
Подавлення вибрацій	Смещение объектива с использованием электродинамических сервоприводов (VCEM)	
Індикатор расстояния фокусировки	0,38 м – ∞	
Минимальное расстояние фокусировки	35 – 50 мм фокусное расстояние: 0,38 м от фокальной плоскости 24, 28 и 70 мм фокусное расстояние: 0,41 м от фокальной плоскости	
Количество лепестков диафрагмы	9 (скругленное отверстие диафрагмы)	
Диафрагма	Автоматическая диафрагма с электронным управлением	
Шкала диафрагм	f/2,8 – 22	
Измерение	При полностью открытой диафрагме	
Установочный размер фильтра	82 мм (P = 0,75 мм)	
Размеры	Прибл. максимальный диаметр 88,0 мм × 154,5 мм (расстояние от кромки крепления объектива фотокамеры)	
Вес	Прибл. 1070 г	

Компания Nikon залишає за собою право змінювати характеристики пристрою, описані в цьому посібнику, у будь-який час та без попереднього повідомлення.

Қазақша

Өнімді пайдалану алдында осы нұсқаулықты және фотокамера нұсқаулығын мұқият оқыңыз.

Ескерту: D7200 немесе D5500 сияқты DX-пішімінделі сандық бір объективті айналы фотокамерада бекітілген кезде бұл объективтің көрініс бұрышы 61° – 22° 50′ және фокустық қашықтығы 36 – 105 мм (35 мм пішімді) болады.

Қауіпсіздігіңіз үшін

⚠ **ЕСКЕРТУЛЕР**

- ***Бөлшектемеңіз немесе өзгертпеңіз***. Ақаулық жағдайында өнімді тек білікті техникалық маман жөндеуі керек. Жерге түсіріп алу немесе басқа жағдай нәтижесінде өнім ашылып қалса, ашылған бөліктерге тимеңіз. Бұл сақтық шараларын қолданбау тоқ соғуына немесе басқа жарақатқа әкелуі мүмкін.
- ***Ақаулық жағдайында фотокамераны бірден өшіріңіз***. Жағдайдан түтін немесе әдеттен тыс иіс шығып жатқанын байқасаңыз, айнымалы ток адаптерін бірден розеткадан сұырыңыз және үйіңіздегі алмауға тырысып фотокамера батареясын алыңыз. Одан әрі пайдалану өртке немесе жарақатқа әкелуі мүмкін. Батареяны алғаннан кейін жабдықты Nikon компаниясының өкілеттігі қызмет көрсету орталығына тексеруге апарыңыз.
- ***Құрғақ ұстаңыз***. Өнімге су әсерін тигізбеңіз немесе ылғалды қолдармен ұстамаңыз. Бұл сақтық шарасын қолданбау өртке немесе тоқ соғуына әкелуі мүмкін.
- ***Тұтанғыш газ бар болса пайдаланбаңыз***. Жабдықты жанармай бекеттерінде, я болмаса, порпан немесе басқа тұтанғыш газ немесе шаң бар кезде пайдалану жарылысқа немесе өртке әкелуі мүмкін.
- ***Объектив немесе фотокамераның көріністағышы арқылы күнге қарамаңыз***. Объектив немесе көріністағышы арқылы күнге немесе басқа қатты жарық көзіне қарау көру қабілетінің біржола нашарлауына әкелуі мүмкін.

⚠ **САҚТЫҚ ЕСКЕРТУЛЕР**

- ***Балалар жетпейтін жерде ұстаңыз***. Бұл сақтық шарасын қолданбау жарақатқа немесе өнім ақаулығына әкелуі мүмкін.
- ***Объектив арқылы күн жарығын фокустамаңыз***. Объектив арқылы фокустаған күн жарығы өртке әкелуі мүмкін. Артқы жағы жанып тұрған нысандарды суретке түсіргенде күнді жақтаудан тыс ұстаңыз немесе объектив ұзақ уақыт бойы пайдаланылмайтын болса, объектив қабын қайта орнатыңыз және тік күн сәулелерінен тыс ұстаңыз.
- ***Артық қызудан сақтаңыз***. Өнімді тік күн сәулелері ағытқанды жабық көлік сияқты өте жоғары температурадар әсер ететін орындарда қалдырмаңыз немесе пайдаланылып жатқанда өнімді сүлгіге немесе орамалға орамаңыз, я болмаса, өнімді басқалай жаппаңыз. Бұл сақтық шараларын қолданбау өртке немесе өнім ақаулығына әкелуі мүмкін.

■ Объектив бөліктері

① Бленданы бекіту таңбасы
② Фокустау сақинасы
③ Фокустау қашықтығының индикаторы
④ Фокустау қашықтығының таңбасы
⑤ Фокустық қашықтық таңбасы
⑥ Фокустық қашықтық шкаласы
⑦ Масштабтау сақинасы
⑧ Объективті бекіту таңбасы
⑨ Объективті орнатуға арналған резеңке ныңыздағыш
⑩ Микропроцессор түйіспелері
⑪ Фокус режиміне қосқышы
⑫ Дірілді азайту қосқышы
⑬ Бленда
⑭ Бленданы қылпын босату таңбасы
⑮ Бленданың қылпын босату түймешігі
⑯ Бленданы орнату таңбасы

■ Үйлесімділік

Бұл объективті D4 сериясының, D3 сериясының, Df, D810 сериясының, D800 сериясының, D750, D700, D610, D600, D300 сериясының, D7200, D7100, D7000, D5500, D5300, D5200, D5100, D5000, D3300, D3200 және D3100 фотокамераларында пайдалануға болады. Үйлесімді фотокамералар туралы жаңартылған ақпаратты ағу үшін соңғы каталогтарды қараңыз немесе сіздің аймаққа арналған Nikon веб-сайтына кіріңіз.

■ Фокус

Қолдау көрсетілетін фокустау режимдері мына кестеде көрсетілген (фотокамераның фокустау режимдері туралы ақпарат алу үшін фотокамера нұсқаулығын қараңыз).

Фотокамераның фокустау режимі	Объективтің фокустау режимі	
	M/A	M
AF	Қолмен қосымша реттеуге болатын автофокустау	Электрондық қашықтықты өлшегішпен қолмен реттелетін фокус
MF	Электрондық қашықтықты өлшегішпен қолмен реттелетін фокус	

M/A (Қолмен қосымша реттеуге болатын автофокустау)

Қолмен қосымша реттеуге болатын автофокустау (M/A) арқылы фокустау:

1 Объективтің фокус режиміне қосқышын M/A күйіне сырғытыңыз.
2 Фокустаңыз.
Егер қажет болса, ысырманы басату түймешігін жартылай басылған кезде (немесе егер фотокамера **AF-ON** түймешігімен жабдықталған болса, **AF-ON** түймешігі басылған кезде) объективтің фокусту сақинасын бұрап, автофокусты қосымша реттеуге болады. Автофокусты қайта қайта фокустау үшін ысырманы босату түймешігін жартылай басыңыз немесе **AF-ON** түймешігін қайта басыңыз.

■ Масштаб және анық тереңдіктің кеңістік терендігі

Фокустау алдында фокустық қашықтықты реттеу және фотосуретті жасау үшін шаңды ашу мақсатында сызғышты бұраңыз. Егер фотокамера анықтық қалыңдығын алдын-ала қарауды (кідіртуі) ұсынса, анық тереңдіктің кеңістіктегі көрінісін көріністоқыста алдын-ала қарауға болады.

Ескерту: *фокустау ашықтығын индикаторы тек нұсқауға арналғанын және нысанға дейінгі ашықтықты дәл өлшеуге пәрмені жоқ екенін және анық тереңдіктің кеңістік терендігіне немесе басқа факторларға байланысты фотокамера қашықтағы нысанға фокустаған кезде ∞ көрсетілуі мүмкін екенін есеріңіз.*

■ Апертура

Апертура фотокамерадағы басқару тетіктері арқылы реттеледі. Фотосурет түсіру кезінде кадр жылдамдығы кейбір апертураларда төмендеуі мүмкін.

■ Кірістірілген жарқыл бөліктері

Төменде объективті фотокамераның кірістірілген жарқыл бөліктерімен бірге виньеттеусіз пайдалануға болатын минималды фокустау қашықтығы берілген.

Фотокамера	Фокустық қашықтық	Мына қашықтықтарда пайдаланылады*
D810 сериясы/ D800 сериясы/D750/D700/ D610/D600/D5500/D5300/ D5200/D5100/D5000/D3300/ D3200/D3100	50 мм	1,0 м немесе жоғары
	70 мм	0,6 м немесе жоғары
D300 сериясы/D7200/ D7100/D7000	35 мм	1,5 м немесе жоғары
	50 мм	0,6 м немесе жоғары
	70 мм	0,6 м немесе жоғары

* Бленда бекітілмеген.

«Виньеттеу» сәзі объективтің соңы кірістірілген жарқылды жабатын жерде туындаған көлеңкелерді білдіреді. Ол объективті виньеттеу туралы соңғы ақпаратты ағу үшін фотокамера нұсқаулығын қараңыз.

■ Дірілді азайту (VR)

Дірілді азайту (ДА) функциясы фотокамера дірілінен орын алатын бұлдыратуды азайтып, басқа жағдайдағыдан гөрі болатын 4,0 тоқтауға дейінгі ысырма жылдамдықтарын мүмкін етеді, қол жетімді ысырма жылдамдықтарының ауқымын арттырады. ДА ысырма жылдамдығына әсерлері NORMAL режимінде Camera and Imaging Products Association (Фотокамералар және суретті өңдеу құрылғылары ассоциациясы) (CIPA) стандарттарына сай өлшенеді; FX пішімді объективтер FX пішімді сандық фотокамераларды пайдаланып, DX пішімді объективтер DX пішімді фотокамераларды пайдаланып өлшенеді. Масштабты объективтерді ең үлкен масштабтауда өлшенеді.

Дірілді азайту қосымшын пайдалану

- Дірілді азайту функциясын өшіру үшін **OFF** опциясын **таңдаңыз**.
- Қозғалыссыз нысандардың фотосуретін түсіру кезінде жжасартпаған дірілді азайту үшін **NORMAL** режимін **таңдаңыз**. Дірілді азайту функциясы ысырманы босату түймешігі жартылай басылғанда қосылады.
- Қозғалыстағы көліктен жаңе фотокамера қозғалысы кез болған басқа жағдайларда суретке түсіргенде дірілі өсерлерін азайту үшін **ACTIVE** опциясын **таңдаңыз**. Дірілді азайту функциясы ысырманы босату түймешігі жартылай басылғанда қосылады.

Дірілді азайту функциясын пайдалану: ескертпелер

- Дірілді азайтуды пайдаланғанда, ысырманы босату түймешігін жартылай басыңыз да, көріністапқыштағы кескіннің тұрақтануын күтіп, ысырманы босату түймешігін толық басыңыз.
- Дірілді азайту қосылып тұрғанда, көріністапқыштағы кескін ысырма босатылғанған кейін бұлыңғыр болуы мүмкін. Бұл — жұмыстағы ақау емес.
- Панорамалық суреттер түсіру үшін, дірілді азайту режиміне қосқышын **NORMAL** күйіне сырғытыңыз. Фотокамера панорамалағанда, дірілді азайту функциясы панорамалаудың бір бөлігі болмайтын қозғалысқа қолданылып (мысалы, фотокамера көлденеңінен панорамалағанда, дірілді азайту тек тігінен орын алатын дірілге қолданылады), фотокамераның кең панорамалануын жеңілдетеді.
- Дірілді азайту қосылып тұрғанда, фотокамераны өшіруміз әрі объективті шешіпеңіз. Объективті қуату дірілді азайту қосылып тұрғанда ажыратылатын болса, объектив сілкінгенде салдырлауы мүмкін. Бұл — жұмыстағы ақау емес, бұл жағдайды объективті қайта тағып, фотокамераны қосу арқылы түзетуге болады.
- Фотокамерада кірістірілген жарқыл бар болса, дірілді азайту функциясы жарқыл зарядталып жатқанда өшеді.
- **NORMAL** және **ACTIVE** режимдеті дірілді азайту фотокамераны штативке бекітпенде бұлдыратуды азайтады. Дегенмен, штатив түріне және суретке түсіру жағдайларына байланысты **OFF** опциясы жақсырақ нәтижелерді беруі мүмкін.
- **NORMAL** және **ACTIVE** режимдері фотокамера моноподқа бекітілген болса ұсынылады.

■ Бленда

Бленда объективті қорғайды және жарқырауға немесе кескіннің қсарпаналуына әкелуі мүмкін бөгде жарықты бұғаттайды.

Бленданы тағу

Бленданы бекіту таңбасын (●) бленданы орнату таңбасына тураған (☞), бленданы (❷) ● белгісі бленданы қылыптау таңбасына бұрыңыз (—○).

Бленданы жалғау немесе алып тастау кезінде оны негізінде ☞ нышанына жақын ұстаңыз және оны қатты қыспаңыз. Егер бленда дұрыс жалғанбаса, виньеттеу орын алуы мүмкін.

Пайдаланылмаған кезде бленданы кері айнадырып, объективке бекітуге болады.

Бленданы шешу

Бленда қылпын босату түймешігін (❶) басыңыз, бленданы керсетіп (❷) жарқ тұрған бағытта бұраңыз және оны көрсетілгендей (❸) шешіңіз.

■ Объективке күтім жасау

- Фотокамерадан алғанда объектив максимады апертурага орналады. Объективтің ішін қорғау үшін оны тік күн сәулелерінен тыс сақтаңыз немесе объектив қабын қайта орнатыңыз.
- Тек бленда арқылы объективті немесе фотокамераны алмаңыз немесе ұстамаңыз.
- Микропроцессор түйіспелерін таза күйде ұстаңыз.
- Объективті орнатуға арналған резеңке ныңыздағы зақымдалса, пайдалануды дереу тоқтатып, объективті жөндеуге Nikon компаниясының өкілеті қызмет көрсету орталығына апарыңыз.
- Объектив үстіндегі тозаң мен ұлпаны кетіру үшін ауа үрлішті пайдаланыңыз.
- Телеконверттің тұрлендіргішінің фтормен қапталған алдыңғы және артқы элементтерін жай құрғақ шүберекпен сүрту арқылы тазалауға болады. Жағылулардағы және саусақ іздерін жұмсақ, таза мақта шүберекті немесе объективті тазалау шүберегін пайдаланып кетіруге болады, жарқырап іздер қалдырмауға немесе саусақтармен шыны бетке тимеуге тырысып, айналатын қозғалысты пайдаланып ортадан сыртқа қарай тазаланыңа. Қатты дақтарды кетіру үшін дистиллденген судың, этаноллдың немесе объективтік тазалағыштың шағын мөлшерімен ылғалдандырылған жұмсақ, шүберекті пайдаланып ақырын сүртіңіз. Суды және майды тебетін элементтердегі тамшы түріндегі дақтарды құрғақ шүберекпен кетіруге болады.
- Объективті тазалау үшін бояу сұйықтығы немесе бензол сияқты органикалық еріткіндерді мүлдем пайдаланбаңыз.
- Алдыңғы объектив элементін қорғау үшін бленданы немесе NC сүзгілерін пайдалануға болады.
- Объективті жұмсақ қаптама салғанда түрып алдыңғы және артқы қақпақтарды бекітіңіз.
- Объективті ұзақ уақыт бойы пайдаланбайтын болсаңыз, зең және тоттанудың пайда болмауы үшін оны салқын, әрі құрғақ жерде сақтаңыз. Оны күн түсетін немесе нафталиннің немесе камфорадан жасалған деңгелектер бар жерде сақтамаңыз.
- Объективті құрғақ күйде сақтаңыз. Ішкі механизмнің тоттануы жөндеуге келмейтін зақымдану әкелуі мүмкін.
- Объективті ете ыстық жерде қалдыру қатты пластмассадан жасалған бөлшектерді зақымдауы немесе деформациялауы мүмкін.

■ Қосымша керек-жарақтар

- 82 мм бекітілетін LC-82 объективтің алдыңғы қақпағы
- LF-4 объективтің артқы қақпағы
- HB-74 байонеттік блендасы
- CL-M3 объектив қабы

■ Үйлесімді керек-жарақтар

- 82 мм бұрандалы сүзгілері

■ Техникалық сипаттамалары

Түрі	Кірістірілген микропроцессор және Е бекіткіші бар G AF-S объективі
Фокустық қашықтық	24 – 70 мм
Максималды апертура	f/2.8
Объектив құрылымы	16 тота 20 элемент (2 ED элементін, 1 асферикалық ED элементін, 3 асферикалық элементті, 1 жоғары рефракциялы элементті және наноқұрылымды немесе фторқабатты бар элементтерді қоса)
Көрініс бұрышы	• Nikon FX-пішімінделі D-айналы фотокамералары: 84° – 34° 20′ • Nikon DX-пішімінделі D-айналы фотокамералары: 61° – 22° 50′
Фокустық қашықтық шкаласы	Миллиметрмен белінген (24, 28, 35, 50, 70)
Қашықтық мәліметі	Фотокамерада беріледі
Масштаб	Тәуелсіз масштабтау сақинасы арқылы қолмен масштабтау
Фокустау	Дыбыссыз ұлтармдысты мотор реттелетін автофокуспен және қолмен реттелетін фокус үшін белгі фокустау сақинасымен Nikon ішкі фокустауы (IF) жүйесі
Дірілді азайту	VCM (voice coil motors — дыбыстық орауышы моторлары) электрмен объективтің жылтқы
Фокустау қашықтығының индикаторы	0,38 м – ∞
Минималды фокустау қашықтығы	35 – 50 мм фокустық қашықтық: Фокустық жазықтықтан 0,38 м 24, 28 және 70 мм фокустық қашықтықтарда: фокустық жазықтықтан 0,41 м
Диафрагма ашқышы	9 (дөңгелек диафрагма тесігі)
Диафрагма	Автоматты электрондық апертураны басқару
Апертура ауқымы	f/2.8 – f/22
Өлшеу	Толықтай апертура
**Жалғанбалы сү

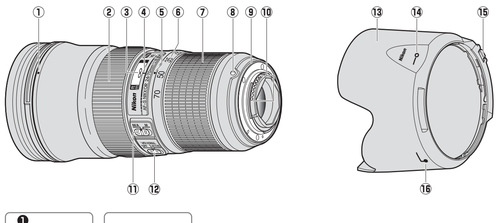

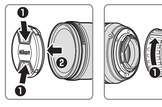

Ελληνικά

Πριν από τη χρήση αυτού του προϊόντος, διαβάστε προσεκτικά τις οδηγίες και το εγχειρίδιο της φωτογραφικής μηχανής.

Σημείωση: Όταν ο φακός αυτός είναι τοποθετημένος σε μονοοπτική reflex (SLR) ψηφιακή φωτογραφική μηχανή με φορμά DX, όπως είναι η D7200 ή η D5500, έχει γωνία προβολής 61° – 22° 50′ και ισοδύναμη απόσταση ιοοδύναμη με 36 – 105 mm (φορμά 35 mm).

Για την Ασφάλειά Σας

⚠ ΠΡΟΕΙΔΟΠΟΙΗΣΕΙΣ

- *Μην αποσυναρμολογείτε ή τροποποιείτε*. Σε περίπτωση διαλειτουργίας, το προϊόν θα πρέπει να επισκευαστεί μόνο από εξειδικευμένο τεχνικό. Σε περίπτωση που το προϊόν σπάσει και ανοίξει ως αποτέλεσμα πτώσης ή άλλου ατυχήματος, μην αγγίζετε τα εκτεθειμένα μέρη. Η μη τήρηση αυτών των προφυλάξεων μπορεί να προκαλέσει ηλεκτροπληξία ή άλλο τραυματισμό.
- *Σε περίπτωση διαλειτουργίας απενεργοποιήστε αμέσως τη φωτογραφική μηχανή*. Αν παρατηρήσετε καπνό ή ασυνήθεστη μυρωδιά προερχόμενη από τον εξοπλισμό, αποσυνδέστε αμέσως τον μετασχηματιστή ρεύματος και αφαιρέστε την μπαταρία της φωτογραφικής μηχανής, φροντίζοντας να αποφύγετε τυχόν εγκαύματα. Η συνέχεια λειτουργία μπορεί να προκαλέσει φωτιά ή τραυματισμό. Αφού αφαιρέσετε την μπαταρία, πηγαίνετε τον εξοπλισμό σε εξουσιοδοτημένο κέντρο σέρβις της Nikon για επιθεώρηση.
- *Διατηρείτε το προϊόν στεγνό*. Μην εκθέτετε το προϊόν σε νερό και μην το χειρίζεστε με βρεγμένα χέρια. Η μη τήρηση αυτής της προφύλαξης μπορεί να προκαλέσει φωτιά ή ηλεκτροπληξία.
- *Μην το χρησιμοποιείτε παρουσία εύφλεκτου αερίου*. Η λειτουργία του εξοπλισμού σε περιτύλιγα καυσίμων ή σε χώρο με παρουσία προπανίου ή άλλων εύφλεκτων αερίων ή σκόνης μπορεί να οδηγήσει σε έκρηξη ή φωτιά.
- *Μην κοιτάτε τον ήλιο μέσα από τον φακό ή το σκόπευτρο της φωτογραφικής μηχανής*. Το κοίταγμα του ήλιου ή άλλης πηγής ισχυρού φωτός μέσα από τον φακό ή το σκόπευτρο μπορεί να προκαλέσει μόνιμη βλάβη στην όραση.

⚠ ΠΡΟΦΥΛΑΞΕΙΣ

- *Κρατήστε το μακριά από παιδιά*. Η μη τήρηση αυτής της προφύλαξης μπορεί να προκαλέσει τραυματισμό ή δυσλειτουργία του προϊόντος.
- *Μην εστιάζετε στο φως του ήλιου μέσα από τον φακό*. Όταν το φως του ήλιου εστιάζεται μέσα από τον φακό ενδέχεται να προκληθεί φωτιά. Όταν φωτογραφίζετε θέματα φωτισμένα από πίσω ο ήλιος δεν πρέπει να περιλαμβάνεται στο κάδρο. Αν ο φακός δεν πρόκειται να χρησιμοποιηθεί για μεγάλο χρονικό διάστημα, τοποθετήστε ξανά τα καπάκια του φακού και αποθηκεύετε τον μακριά από άμεσο ηλιακό φως.
- *Μην υπερβαίνετε*. Μην αφήνετε το προϊόν σε μέρη που εκτίθενται σε πολύ υψηλές θερμοκρασίες, όπως σε ένα κλειστό όχημα κάτω από άμεσο ηλιακό φως, ή μην τυλίγετε το προϊόν σε πετσέτα ή μαντήλι ή μην καλύπτετε με οποιονδήποτε τρόπο το προϊόν ενώ είναι σε χρήση. Η μη τήρηση αυτών των προφυλάξεων μπορεί να προκαλέσει φωτιά ή δυσλειτουργία του προϊόντος.

■ Μέρη του Φακού

① Σημάδι μοντούρας σκάτρου φακού
② Δακτύλιος εστίασης
③ Ενδείξη απόστασης εστίασης
④ Σημάδι απόστασης εστίασης
⑤ Σημάδι εστιακής απόστασης
⑥ Κλίμακα εστιακής απόστασης
⑦ Δακτύλιος ζουμ
⑧ Σημάδι μοντούρας φακού
⑨ Ελαστικός μονωτικός σύνδεσμος μοντούρας φακού
⑩ Επαφές CPU
⑪ Δακτύλιος λειτουργίας εστίασης
⑫ Δακτύλιος απόσβεσης κραδασμών
⑬ Σύστατο φακού
⑭ Σημάδι ασφάλειας σκάτρου φακού
⑮ Κουμπί απελευθέρωσης κλειδώματος σκάτρου φακού
⑯ Σημάδι ευθυγράμμισης σκάτρου φακού

■ Συμβατότητα

Ο φακός αυτός μπορεί να χρησιμοποιηθεί με τις φωτογραφικές μηχανές σειράς D4, σειράς D3, Df, σειράς D810, σειράς D800, D750, D700, D610, D600, σειράς D300, D7200, D7100, D7000, D5500, D5300, D5200, D5100, D5000, D3300, D3200 και D3100. Για ενημερωμένες πληροφορίες σχετικά με συμβατές φωτογραφικές μηχανές, δείτε τους ιστοτόπους καταλόγους μας ή επικεφάλιστε τον ιστότοπο της Nikon για την περιοχή σας.

■ Εστίαση

Οι υποστηριζόμενες λειτουργίες εστίασης εμφανίζονται στον παρακάτω πίνακα (για πληροφορίες σχετικά με τις λειτουργίες εστίασης της φωτογραφικής μηχανής, ανατρέξτε στο εγχειρίδιο της μηχανής).

Λειτουργία εστίασης φωτογραφικής μηχανής	Λειτουργία εστίασης φακού	
	M/A	M
AF	Αυτόματη εστίαση με χειροκίνητη παράκαμψη αυτοματισμού	Χειροκίνητη εστίαση με ηλεκτρονική ανάζητηση εύρους
MF	Χειροκίνητη εστίαση με ηλεκτρονική αναζήτηση εύρους	

M/A (Αυτόματη Εστίαση με Χειροκίνητη Παράκαμψη Αυτοματισμού)
Για να εστιάσετε χρησιμοποιώντας την αυτόματη εστίαση με χειροκίνητη παράκαμψη αυτοματισμού (M/A):

1 Σύρετε τον διακόπτη λειτουργίας εστίασης φακού στο M/A.
2 Εστιάστε.
Αν το επιθυμείτε, μπορείτε να παρακάμψετε την αυτόματη εστίαση περιστρέφοντας τον δακτύλιο εστίασης του φακού ενώ πατάτε το κουμπί λήψης μέχρι τη μέση (ή, αν η μηχανή είναι εξοπλισμένη με κουμπί AF-ON, ενώ πατάτε το κουμπί AF-ON). Για να εστιάσετε εκ νέου με την αυτόματη εστίαση, πατήστε το κουμπί λήψης μέχρι τη μέση ή πατήστε ξανά το κουμπί AF-ON.

■ Zoom και Βάθος Πεδίου

Πριν την εστίαση, περιστρέψτε τον δακτύλιο zoom για να προσαρμόσετε την εστιακή απόσταση και να καθορίσετε τη φωτογραφία. Αν η φωτογραφική μηχανή προσφέρει προεπισκόπηση βάθους πεδίου (αυξηση αρίθμου f), μπορεί να γίνει προεπισκόπηση του βάθους πεδίου στο σκόπευτρο.

Σημείωση: *Έχετε υπόψη ότι η ένδειξη απόστασης εστίασης προορίζεται μόνο ως οδηγός και ενδέχεται να μην δείχνει επακριβώς την απόσταση από το θέμα και ενδέχεται, εξαιτίας του βάθους πεδίου ή άλλων παραγόντων, να μην εμφανίζει το ∞ όταν η φωτογραφική μηχανή εστιάζει σε ένα μακρινό αντικείμενο.*

■ Διάφραγμα

Το διάφραγμα προσαρμόζεται χρησιμοποιώντας τα χειριστήρια της φωτογραφικής μηχανής. Η ταχύτητα καρέ ενδέχεται να μειωθεί σε ορισμένα διαφράγματα.

■ Μονάδες Ενσωματωμένου Φλας

Οι ελάχιστες αποστάσεις εστίασης στις οποίες ο φακός μπορεί να χρησιμοποιηθεί με τις ενσωματωμένες μονάδες φλας της φωτογραφικής μηχανής χωρίς δημιουργία βινιέτας παρέχονται παρακάτω.

Φωτογραφική μηχανή	Εστιακή απόσταση	Χρήση σε εύρη των*
Σειρά D810/σειρά D800/D750/ D700/D610/D600/D5500/D5300/ D5200/D5100/D5000/D3300/ D3200/D3100	50 mm	1,0 m ή περισσότερο
	70 mm	0,6 m ή περισσότερο
	35 mm	1,5 m ή περισσότερο
Σειρά D300/D7200/D7100/D7000	50 mm	0,6 m ή περισσότερο
	70 mm	0,6 m ή περισσότερο

* Δεν έχει προσαρτηθεί το σκίαστρο φακού.

Ο όρος «άπειρο» (∞) αναφέρεται σε σκιές που δημιουργούνται εκεί όπου η ακρη του φακού εμποδίζει το ενσωματωμένο φλας. Για τις τελευταίες πληροφορίες, σχετικά με τη δημιουργία βινιέτας με αυτόν τον φακό, ανατρέξτε στο εγχειρίδιο της φωτογραφικής μηχανής.

■ Απόσβεση Κραδασμών (VR)

Η απόσβεση κραδασμών (VR) μειώνει το θάμπωμα που προκαλείται από το κούνημα της φωτογραφικής μηχανής, επιτρέποντας ταχύτητες έως 4,0 σταδίου πιο αργά από ό,τι θα γινόταν διαφορετικά στην περίπτωση αυτή, αυξάνοντας το εύρος των διαθέσιμων ταχυτήτων κλείστρου. Η απόσβεση VR στην ταχύτητα κλείστρου μειώνεται στην KANONIKH λειτουργία σύμφωνα με τα πρότυπα της Camera and Imaging Products Association (CIPA-Ενωση Προϊόντων Φωτογραφικών Μηχανών και Απεικόνισης). Οι φακοί με φορμά FX μετρώνται με τις ψηφιακές φωτογραφικές μηχανές με φορμά FX, οι φακοί με φορμά DX με τις ψηφιακές φωτογραφικές μηχανές με φορμά DX. Οι φακοί με ζουμ μετρώνται στο μέγιστο ζουμ.

Χρήση του Διακόπτη Απόσβεσης Κραδασμών

- **Επιλέξτε OFF** για να απενεργοποιήσετε την απόσβεση κραδασμών.
- **Επιλέξτε NORMAL** για ενεργοποίηση απόσβεση κραδασμών όταν φωτογραφίζετε στάσιμα θέματα. Η απόσβεση κραδασμών λειτουργεί όταν το κουμπί λήψης πατιέται μέχρι τη μέση.
- **Επιλέξτε ACTIVE** για να μειώσετε τις επιδράσεις του κραδασμού κατά τη λήψη από κινούμενο όχημα και σε άλλες περιστάσεις με έντονη κίνηση της φωτογραφικής μηχανής. Η απόσβεση κραδασμών λειτουργεί όταν το κουμπί λήψης πατιέται μέχρι τη μέση.

Χρήση της Απόσβεσης Κραδασμών: Σημειώσεις

- Όταν χρησιμοποιείτε την απόσβεση κραδασμών, πατήστε το κουμπί λήψης μέχρι τη μέση και περιμένετε έως όπου να σταθεροποιηθεί η εικόνα στο σκόπευτρο πριν πατήσετε το κουμπί λήψης μέχρι τέρμα.
- Όταν είναι ενεργοποιημένη η απόσβεση κραδασμών, η εικόνα στο σκόπευτρο ενδέχεται να είναι θολή μετά την απελευθέρωση του κλείστρου. Κάτι τέτοιο δεν αποτελεί δυσλειτουργίας.
- Μετακινήστε τον διακόπτη λειτουργίας απόσβεση κραδασμών στη θέση **NORMAL** για λήψεις με κίνηση. Όταν η φωτογραφική μηχανή είναι τοποθετημένη, η απόσβεση κραδασμών ισχύει μόνο για κίνηση που δεν είναι μέρος της εκτέλεσης πανοραμικής λήψης (αν η φωτογραφική μηχανή μετακινηθεί οριζόντια, για παράδειγμα, η απόσβεση κραδασμών θα εφαρμοστεί μόνο στο κάθετο κούνημα), διευκολύνοντας έτσι την ομαλή τοποθέτηση της φωτογραφικής μηχανής σε ευρύ τόξο.
- Μην απενεργοποιείτε τη φωτογραφική μηχανή και μην αφαιρείτε τον φακό όταν είναι ενεργοποιημένη η απόσβεση κραδασμών. Αν διακοπεί η τροφοδοσία στον φακό όταν είναι ενεργοποιημένη η απόσβεση κραδασμών, ο φακός ενδέχεται να κάνει λίγο θόρυβο όταν ταρακουνηθεί. Αυτό δεν αποτελεί δυσλειτουργία και μπορεί να διορθωθεί επανασυνδέοντας τον φακό και ενεργοποιώντας τη φωτογραφική μηχανή.
- Αν η φωτογραφική μηχανή είναι εξοπλισμένη με ενσωματωμένο φλας, η απόσβεση κραδασμών θα απενεργοποιηθεί κατά τη φόρτιση του φλας.
- Η απόσβεση κραδασμών **NORMAL** και **ACTIVE** μπορεί να μειώσει το θάμπωμα όταν η μηχανή είναι τοποθετημένη σε τρίποδο. Η επιλογή **OFF** ενδέχεται ωστόσο να δώσει καλύτερα αποτελέσματα σε ορισμένες περιπτώσεις, ανάλογα με τον τύπο του τριπόδου και τις συνθήκες λήψης.
- Η **NORMAL** και η **ACTIVE** συνιστώνται αν η μηχανή είναι τοποθετημένη σε μονοπόδιο.

■ Το Σκίαστρο Φακού

Τα σκίαστρα φακού προστατεύουν τον φακό και εμποδίζουν την απευθείας έκθεση στις ακτίνες που θα μπορούσε διαφορετικά να προκαλέσει αντανάκλαση ή άπιπλά είδωλα.

Προσάρτηση του Σκιάστρου

Ευθυγραμμίστε το σημάδι τοποθέτησης σκιάστρου φακού (●) με το σημάδι ευθυγράμμισης σκιάστρου φακού (◄••), και, στη συνέχεια, περιστρέψτε το σκίαστρο (➋) έως ότου το σημάδι ● να είναι ευθυγραμμισμένο με το σημάδι σκιάστρου φακού (—○).

Κατά την προσάρτηση ή την αφαίρεση του σκιάστρου, κρατήστε το δίπλα στο σύμβολο ◄•• πάνω στη βάση του και μην το σφίξετε πολύ. Ενδέχεται να προκληθεί δημιουργία βινιέτας αν το σκίαστρο δεν προσαρτηθεί σωστά.

Το σκίαστρο μπορεί να αντιστραφεί και να τοποθετηθεί πάνω στον φακό όταν δεν χρησιμοποιείται.

Αφαίρεση του Σκιάστρου

Πατήστε το κουμπί απελευθέρωσης κλειδώματος σκιάστρου του φακού (●), περιστρέψτε το σκίαστρο προς την κατεύθυνση που υποδεικνύεται από το βέλος (➋), και αφαιρέστε το όπως υποδεικνύεται (➌).

■ Φροντίδα Φακού

- Όταν ο φακός αφαιρείται από τη φωτογραφική μηχανή επιστρέφει στο μέγιστο διάφραγμα. Για να προστατεύετε το εσωτερικό του φακού, φυλάξτε τον μακριά από άμεσο ηλιακό φως ή τοποθετήστε ξανά τα καπάκια φακού.
- Μην σκιώνετε ή κρατάτε τον φακό ή τη μηχανή χρησιμοποιώντας μόνο το σκίαστρο φακού.
- Διατηρείτε καθαρές τις επαφές CPU.
- Σε περίπτωση που φθαρεί ο ελαστικός μονωτικός σύνδεσμος μοντούρας φακού, διακόψτε αμέσως τη λειτουργία και πηγαίνετε τον φακό σε εξουσιοδοτημένο κέντρο σέρβις της Nikon για επισκευή.
- Χρησιμοποιήστε ένα φωσφόρο για να απομακρύνετε σκόνη και γνούδια από τις επιφάνειες του φακού.
- Τα μπροστινά και πίσω στοιχεία με επίστρωση φθορίου του τηλεμετατροπέα μπορούν να καθαριστούν απλά σκουπίζοντάς τα με ένα στεγνό πανί. Οι λεκέδες και τα δακτυλικά αποτυπώματα μπορούν να αφαιρεθούν με ένα μαλακό, καθαρό βαμβακερό πανί ή με πανάκι καθαρισμού φακών. Καθαρίστε από το κέντρο προς τα έξω με κυκλική κίνηση, φροντίζοντας να μην αφήσετε κηλίδες ή να μην αγγίξετε τη γυάλινη επιφάνεια με τα δάχτυλά σας. Για να αφαιρέσετε επίμονους λεκέδες, σκουπίστε ανάλα με ένα μαλακό πανί εμποτισμένο με μικρή ποσότητα αποσταγμένου νερού, αιθανόλης ή καθαριστικό φακών. Οι κηλίδες σε σχήμα σταγόνας στα στοιχεία με επίστρωση φθορίου με απυθήτνο νερού και λαδιού μπορούν να αφαιρεθούν με ένα στεγνό πανί.
- Μη χρησιμοποιείτε ποτέ οργανικούς διαλύτες όπως νέφτι ή βενζίνη για να καθαρίσετε το φακό.
- Το σκίαστρο φακού ή τα φίλτρα ουδέτερου χρώματος NC μπορούν να χρησιμοποιηθούν για την προστασία του μπροστινού στοιχείου του φακού.
- Προσαρτήστε το μπροστινό και το πίσω καπάκι πριν τοποθετήσετε τον φακό στην εύκαμπτη θήκη του.
- Εάν ο φακός δεν πρόκειται να χρησιμοποιηθεί για εκτεταμένο χρονικό διάστημα, αποθηκεύστε τον σε ένα δροσερό, ξηρό χώρο για να αποφύγετε τη μούχλα και τη σκουριά. Μην τον αποθηκεύετε σε άμεσο ηλιακό φως ή με μπάλες ναφθαλίνης ή καμφορές.
- Διατηρείτε τον φακό στεγνό. Εάν σκουριάσει ο εσωτερικός μηχανισμός, μπορεί να προκληθεί ανεπανόρθωτη ζημιά.
- Η ενσύθεση του φακού σε εξαιρετικά θερμούς χώρους ενδέχεται να καταστρέψει ή να στρεβλώσει μέρη που είναι κατασκευασμένα από ενισχυμένο πλαστικό.

■ Παρεχόμενα Εξαρτήματα

- Κουμπιά Κατάκι Μπροστινού Φακού 82 mm LC-82
- Πίσω Κάλυμμα Φακού LF-4
- Σκίαστρο Bayonet HB-74
- Θήκη Φακού CL-M3

■ Συμβατά Εξαρτήματα

- Βιδωτά φίλτρα 82 mm

■ Προδιαγραφές

Τύπος	Φακός AF-S τύπου E με ενσωματωμένο CPU και μοντούρα F
Εστιακή απόσταση	24 – 70 mm
Μέγιστο διάφραγμα	f/2.8
Κατασκευή φακού	20 στοιχεία σε 16 ομάδες (συμπεριλαμβανομένων 2 στοιχείων ED, 1 στοιχείου ασφαιρικού ED, 3 ασφαιρικών στοιχείων, 1 στοιχείου νανήλής διάθλασης, και στοιχείων με επιστρώσεις Nanocrystal/Λιλιν ή φθορίου)
Γωνία προβολής	• Φωτογραφικές μηχανές Nikon D-SLR με φορμά FX: 84° – 34° 20′ • Φωτογραφικές μηχανές Nikon D-SLR με φορμά DX: 61° – 22° 50′
Κλίμακα εστιακής απόστασης	Διαβαθμισμένη σε χιλιοστόμετρα (24, 28, 35, 50, 70)
Πληροφορίες απόστασης	Μετάδοση στη μηχανή
Zoom	Χειροκίνητο zoom με χρήση ανεξάρτητου δακτυλίου zoom
Εστίαση	Σύστημα Nikon Internal Focusing (IF) (Εσωτερικής Εστίασης) με αυτόματη εστίαση ελεγχόμενη από Αθόρυβο μοτέρ και ξεχωριστό δακτύλιο εστίασης για χειροκίνητη εστίαση
Απόσβεση κραδασμών	Μετατόπιση φακού με χρήση voice coil motors (VCMs)
Ενδείξη απόστασης εστίασης	0,38 m – ∞
Ελάχιστη απόσταση εστίασης	Εστιακή απόσταση 35 – 50 mm: 0,38 m από εστιακό επίπεδο εστιακές αποστάσεις 24, 28, και 70 mm: 0,41 m από το εστιακό επίπεδο
Λεπίδες διαφράγματος	9 (στρογγυλό άνοιγμα διαφράγματος)
Διάφραγμα	Αυτόματος έλεγχος ηλεκτρονικού διαφράγματος
Εύρος διαφράγματος	f/2.8 – 22
Μέτρηση	Πλήρες διάφραγμα
Μέγεθος προσαρτήματος φίλτρου	82 mm (P = 0,75 mm)
Διαστάσεις	Περίπου 88,0 mm μέγιστη διάμετρος × 154,5 mm (απόσταση από το κολάρο μοντούρας φακού της μηχανής)
Βάρος	Περίπου 1070 g

Η Nikon διατηρεί το δικαίωμα να αλλάξει τις προδιαγραφές του υλικού που περιγράφονται στο παρόν εγχειρίδιο οποιαδήποτε στιγμή χωρίς προηγούμενη προειδοποίηση.

Română

Înainte de utilizarea acestui produs, vă rugăm să citiți cu atenție atât aceste instrucțiuni, cât și manualul aparatului foto.

Notă: Când este montat pe un aparat foto digital cu vizare prin obiectiv format DX, cum ar fi D7200 sau D5500, acest obiectiv are un unghi de câmp de 61° – 22° 50′ și o distanță focală echivalentă cu 36 – 105 mm (format 35 mm).

Pentru siguranța dumneavoastră

⚠ AVERTISMENTE

- *Nu demontați și nu modificați*. În cazul defectarii, produsul trebuie să fie reparat numai de un tehnician calificat. În cazul în care produsul se sparge ca urmare a căderii sau a unui alt accident, evitați să atingeți componentele expuse. Nerespectarea acestor precauții poate duce la șoc electric sau la alte răniri.
- *În cazul defectării, opriți imediat aparatul foto*. În caz că observați fum sau un miros neobișnuit ce provine din echipament, scoateți mai întâi pe rețeaua electrică și scoateți acumulatorul aparatului foto, având grijă să nu vă ardeți. Continuarea utilizării poate duce la incendiu sau la răniri. După scoaterea acumulatorului, duceți echipamentul la un service autorizat Nikon pentru verificare.
- *A se menține uscat*. Nu expuneți produsul la apă și nu îl manipulați cu mâinile ude. Nerespectarea acestei precauții poate duce la incendiu sau la șoc electric.
- *Nu utilizați în prezența gazelor inflamabile*. Operarea echipamentelor electronice în benzinării sau în prezența propanului sau a altor gaze inflamabile ar putea provoca explozie sau incendiu.
- *Nu priviți spre soare prin obiectiv sau prin vizorul aparatului foto*. Privirea soarelui sau a altor surse de lumină puternică prin obiectiv sau prin vizor ar putea duce la afectarea permanentă a vederii.

⚠ ATENȚIONĂRI

- *A nu se lăsa la îndemâna copiilor*. Nerespectarea acestei precauții poate duce la răniri sau la defectarea produsului.
- *A nu se focaliza lumina soarelui prin obiectiv*. Lumina soarelui focalizată prin obiectiv poate produce incendii. Nu prindeți soarele în cadru când fotografiați subiecte cu fundal luminat; dacă obiectul este în fal și utilizat o perioadă lungă de timp, puneți la loc capacele obiectivului și depozitați-l într-un loc ferit de lumina directă a soarelui.
- *A nu se supraîncălzi*. Nu lăsați produsul în locuri expuse la temperaturi extrem de ridicate, cum ar fi un vehicul închis aflat în lumina directă a soarelui, nu îl înfășurați într-un prosop sau într-o batistă și nu îl acoperiți în alt mod în timp ce este în stare folosită. Nerespectarea acestor precauții poate duce la incendiu sau la defectarea produsului.

■ Componentele obiectivului

① Marcaj montare parasolar obiectiv
② Inel de focalizare
③ Indicator distanță focală
④ Marcaj distanță focală
⑤ Marcaj lungime focală
⑥ Scală lungime focală
⑦ Inel zoom
⑧ Marcaj frontură obiectiv
⑨ Garnitură cauciuc montură obiectiv
⑩ Contacte CPU
⑪ Comutator mod focalizare
⑫ Comutator reducere vibrații
⑬ Parasolar obiectiv
⑭ Marcaj fixare parasolar obiectiv
⑮ Buton deblocare parasolar obiectiv
⑯ Marcaj aliniere parasolar obiectiv

■ Compatibilitate

Acest obiectiv poate fi folosit cu aparate foto seria D4, seria D3, Df, seria D810, seria D800, D750, D700, D610, D600, seria D300, D7200, D7100, D7000, D5500, D5300, D5200, D5100, D5000, D3300, D3200 și D3100. Pentru informații actualizate privind aparatele foto compatibile, consultați cataloagele noastre cele mai recente sau vizitați site-ul internet Nikon pentru zona dumneavoastră.

■ Focalizare

Modurile de focalizare disponibile sunt prezentate în tabelul următor (pentru informații despre modurile de focalizare ale aparatului foto, consultați manualul aparatului foto).

Modul de focalizare al aparatului foto	Modul de focalizare al obiectivului	
	M/A	M
AF	Focalizare automată cu supracomandă manuală	Focalizare manuală cu stabilire electronică a distanței
MF	Focalizare manuală cu stabilirea electronică a distanței	

M/A (Focalizare automată cu supracomandă manuală)
Pentru a focaliza folosind focalizarea automată cu supracomandă manuală (mod M/A):

1 Deplasați comutatorul modului de focalizare al obiectivului în poziția M/A.
2 Focalizați.
Dacă se dorește, focalizarea automată poate fi supracomandată prin rotirea inelului de focalizare al obiectivului în timp ce butonul de declanșare este apăsat la jumătate (sau, în cazul în care aparatul foto este dotat cu un buton AF-ON, în timp ce butonul AF-ON este apăsat). Pentru a focaliza din nou utilizând focalizarea automată, apăsați butonul de declanșare la jumătate sau apăsați din nou butonul AF-ON.

■ Zoom și profunzime de câmp

Înainte de a focaliza, rotiți inelul de zoom pentru reglarea distanței focale și încadrarea fotografiei. În cazul în care aparatul foto permite previzualizarea profunzimii de câmp (dată de încheierea diafragmei), profunzimea de câmp poate fi vizualizată în vizor.

Notă: *Rețineți că indicatorul de distanță focală are numai un rol orientativ și este posibil să nu indice cu acuratețe distanță până la subiect și, datorită profunzimii de câmp și altor factori, este posibil să nu arate ∞ când aparatul foto focalizează asupra unui obiect aflat la distanță.*

■ Diafragmă

Diafragma se reglează folosind comenzile aparatului foto. Cadența cadrelor poate scădea la anumite diafragme.

■ Unități bliț incorporate

Distanțele focale minime la care obiectivul poate fi utilizat cu unitățile bliț incorporate fără vignetare sunt prezentate mai jos.

Aparat foto	Distanță focală	Utilizare pentru distanțe de*
Seria D810/seria D800/D750/ D700/D610/D600/D5500/D5300/ D5200/D5100/D5000/D3300/ D3200/D3100	50 mm	1,0 m sau mai mult
	70 mm	0,6 m sau mai mult
	35 mm	1,5 m sau mai mult
Seria D300/D7200/D7100/D7000	50 mm	0,6 m sau mai mult
	70 mm	0,6 m sau mai mult

* Parasolarul obiectivului nu este atașat.

„Vignetarea" se referă la umbrele create atunci când capătul obiectivului acoperă blițul incorporat. Pentru cele mai recente informații despre vignetare cu acest obiectiv, consultați manualul aparatului foto.

■ Reducerea vibrațiilor (VR)

Reducerea vibrațiilor (VR) reduce estomparea produsă de tremuratul aparatului foto, permițând timpi de expunere cu până la 4,0 stopuri mai lungi decât ar fi posibil altfel, crescând intervalul timpilor de expunere disponibili. Efectele VR asupra timpului de expunere se măsoară în modul NORMAL în conformitate cu standardele Camera and Imaging Products Association (CIPA); obiectivele format FX se măsoară utilizând aparate foto digitale format FX, iar obiectivele format DX, utilizând aparate foto format DX. Obiectivele cu zoom se măsoară la zoom maxim.

Folosirea comutatorului de reducere a vibrației

- **Selectați OFF** pentru a dezactiva reducerea vibrațiilor.
- **Selectați NORMAL** pentru reducerea limbunălității a vibraților atunci când fotografiați subiecte imobile. Reducerea vibrațiilor are efect atunci când butonul de declanșare este apăsat la jumătate.
- **Selectați ACTIVE** pentru a reduce efectele vibrațiilor când fotografiați dintr-un vehicul în mișcare și în alte situații cu mișcări dinamice ale aparatului foto. Reducerea vibrațiilor are efect atunci când butonul de declanșare este apăsat la jumătate.

Utilizarea reducerii vibrațiilor: Note

- La utilizarea reducerii vibrațiilor, apăsați butonul de declanșare la jumătate și așteptați ca imaginea din vizor să se stabilizeze înainte de a apăsa butonul de declanșare până la capăt.
- Când reducerea vibrațiilor este activă, imaginea din vizor poate fi încețoșată după ce obturatorul este declanșat. Acest lucru nu indică o defecțiune.
- Deplasați comutatorul mod reducere vibrație la **NORMAL** pentru fotografii de tip panning. Când aparatul foto este rotit, reducerea vibrației se aplică numai mișcării care nu face parte din rotirea pentru panning (dacă, de exemplu, aparatul foto este rotit orizontal, reducerea vibrației se aplică numai tremuratului vertical), făcând mult mai ușoară rotirea înă a aparatului foto într-un arc de cerc larg.
- Nu includeți aparatul foto și nu scoateți obiectivul în timp ce reducerea vibrațiilor este activă. Dacă este întreruptă alimentarea obiectivului în timp ce reducerea vibrațiilor este activată, obiectivul poate face zgomot când este mișcat. Acest lucru nu este o defecțiune și poate fi corectat prin reatașarea obiectivului și pornirea aparatului foto.
- Dacă aparatul foto este dotat cu un bliț încorporat, reducerea vibrațiilor va fi dezactivată în timp ce blițul se încarcă.
- Reducerea vibrațiilor în modurile **NORMAL** și **ACTIVE** poate reduce estomparea atunci când aparatul foto este montat pe un trepied. Totuși, în unele cazuri, este posibil ca **OFF** să producă rezultate mai bune în funcție de tipul de trepied și de condițiile de fotografiere.
- **NORMAL** și **ACTIVE** sunt recomandate în cazul în care aparatul foto este montat pe un monopod.

■ Parasolarul obiectivului

Parasolarele protejează obiectivul și blochează lumina difuză care altfel ar duce la apariția reflexiilor parazite sau a formelor dublate.

Atașarea parasolarului

Aliniați marcajul de montare parasolar obiectiv (●) cu marcajul de aliniere parasolar obiectiv (➌) și apoi rotiți parasolarul (➋) până când marcajul ● este aliniat cu marcajul de fixare parasolar obiectiv (—○).

Când atașați sau scoateți parasolarul, țineți-l în apropierea simbolului ◄•• de pe baza sa și evitați să-l strângeți prea tare. Dacă parasolarul nu este atașat corect, poate apărea vignetarea.
Parasolarul poate fi întors și montat pe obiectiv când acesta nu este folosit.

Scoaterea parasolarului

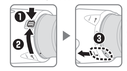

Apăsați butonul de deblocare a parasolarului obiectivului (➊), rotiți parasolarul în direcția indicată de săgeata (➋) și scoateți-l axa cum se arată (➌).

■ Ingrijirea obiectivului

- Obiectivul revine la diafragma maximă atunci când este demontat de pe aparatul foto. Pentru a proteja interioarul obiectivului, păstrați-l într-un loc ferit de lumina directă a soarelui sau puneți la loc capacele obiectivului.
- Nu apucați și nu țineți obiectivul sau aparatul foto doar de parasolarul obiectivului.
- Mențineți contactele CPU curate.
- Dacă garnitura de cauciuc a monturii obiectivului s-a deteriorat, încetați imediat utilizarea și duceți obiectivul la un service autorizat Nikon pentru a fi reparat.
- Utilizați o suflantă pentru a îndepărta praful și scamele de pe suprafețele obiectivului.
- Elementele frontal și posterior acoperite cu fluor de pe teleconvertor pot fi curățate prin stergere cu o cârpă uscată. Pete și urme de degete pot fi îndepărtate utilizând o lavetă moale și curată din bumbac sau un servetel pentru curățarea lentilelor; curățați dinspre centru spre exterior utilizând o mișcare circulară, având grijă să nu lăsați dâre sau să atingeți suprafața sticlei cu degetele. Pentru a scoate petele greu de îndepărtat, țergeți ușor utilizând o lavetă moale umezită cu puțină apă distilată, etanol sau soluție pentru curățarea lentilelor. Petele în formă de picături de pe elementele acoperite cu fluor, ce nu permite pătrunderea apei sau a uleiului, pot fi îndepărtate cu o cârpă uscată.
- Nu folosiți niciodată solvenți organici, cum sunt diluantul pentru vopsea sau benzenul, pentru a curăța obiectivul.
- Pentru a proteja elementul frontal al obiectivului, se poate folosi parasolarul obiectivului sau filtrele NC.
- Atașați capacul anterior și capacul posterior înainte de a introduce obiectivul în husă.
- Dacă obiectivul nu va fi folosit o perioadă îndelungată, depozitați-l într-un loc răcoros și uscat pentru a preveni apariția mucegaiului și a ruginii. Nu depozitați obiectivul în lumina directă a soarelui sau împreună cu naftalină sau bilițe de camfor Importiva molilor.
- Mențineți obiectivul uscat. Ruginirea mecanismului intern poate determina defecțiuni ireparabile.
- Lăsarea obiectivului în locuri extrem de calde ar putea deteriora sau deforma componentele realizate din plastic rafonzat.

■ Accesorii furnizate

- Capac frontal pentru obiectiv de 82 mm cu prindere rapidă LC-82
- Capac posterior pentru obiectiv LF-4
- Parasolar tip baionetă HB-74
- Husă pentru obiectiv CL-M3

■ Accesorii compatibile

- Filtre cu înșurubare de 82 mm

■ Specificații

Tip	Obiectiv AF-S tip E cu CPU încorporat și montură F
Distanță focală	24 – 70 mm
Diafragma maximă	f/2.8
Construcția obiectivului	20 elemente în 16 grupuri (incluzând 2 elemente ED, 1 element ED asferic, 3 elemente asferice, 1 element cu indice de refracție ridicat și elemente cu straturi de acoperire din nanocristale ori fluor)
Unghi de câmp	• Aparate foto Nikon D-SLR format FX: 84° –